OCTA WALL

CUSTOM

OCTANORM®

EFFIZIENT FLEXIBEL INDIVIDUELL

KONVENTIONELLER LOOK MIT SYSTEM

Konventionell oder mit System? Diese Frage steht wie keine andere für die beiden Welten, die uns im Messebau täglich begegnen. Der konventionelle Messebau verspricht höchste Individualität, der Systembau ist unschlagbar bei der Flexibilität der Komponenten und wenn es um effiziente Planung und schnelle Montage geht. Auch beim Thema Nachhaltigkeit hat das System durch die jahrzehntelange Nutzung und die ausgezeichnete Recyclingfähigkeit des Werkstoffs Aluminium klare Vorteile.

Unser Wandsystem OCTAwall custom bietet Ihnen das Beste beider Welten: Es verbindet einen modernen, konventionellen Look mit den Vorteilen eines Systems, ohne dass dieses sichtbar wird. Durch die Verblendung mit unterschiedlichen Materialien und Formaten erschaffen Sie in kurzer Zeit individuelle Raumwelten und halten dabei das Budget jederzeit im Rahmen.

OCTAWALL CUSTOM

KONVENTIONELLER LOOK

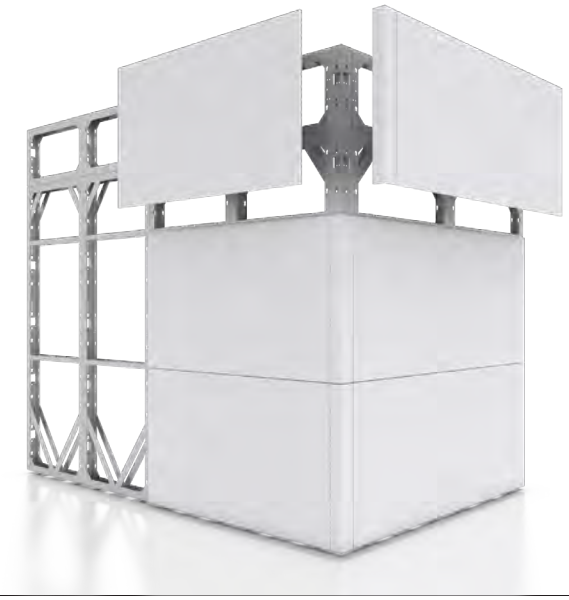

SYSTEMBAU ODER INDIVIDUELLES DESIGN? BEIDES!

16 m² Stand, 3 m Bauhöhe
Kombination mit OCTAlumina
mit/ohne Beplankung

Das unsichtbare System für Ihr Design.
Ein individuelles Standdesign, angepasst an die Wünsche des Kunden ist heutzutage nicht mehr wegzudenken. Das typische Erscheinungsbild des Ausstellers soll für den Besucher sofort erkennbar sein, egal ob er sich auf der Messe oder im Shop befindet. OCTAwall custom bildet die Grundlage für unverwechselbare Ausstellungsflächen, die immer wieder aufs Neue aufgebaut werden können – und das weltweit in der selben Qualität.

Nachhaltig. Wiederverwendbar. Effizient.
Leichte Aluminiumrahmen garantieren nicht nur geringere Transportkosten und Aufbauzeiten, sondern auch einen jahrelangen Einsatz. Somit amortisiert sich das System bereits nach wenigen Aufträgen. Die Rahmen können miteinander horizontal und vertikal verbunden werden und sind zudem frei mit OCTAlumina 120 oder OCTAmax 350 kombinierbar. Kreieren Sie verschiedenste Looks mit nur einem System!

Technische Details:

- Individuelle Optik durch den Einsatz verschiedenster Plattenformen, -materialien, -oberflächen und Stoffe
- Wände und Räume mit bis zu 6 Metern Bauhöhe
- Jahrzehntelanger Einsatz durch langlebige und stabile Rahmenelemente
- Sehr schnelle Montage
- Werkzeuglose Plattenmontage

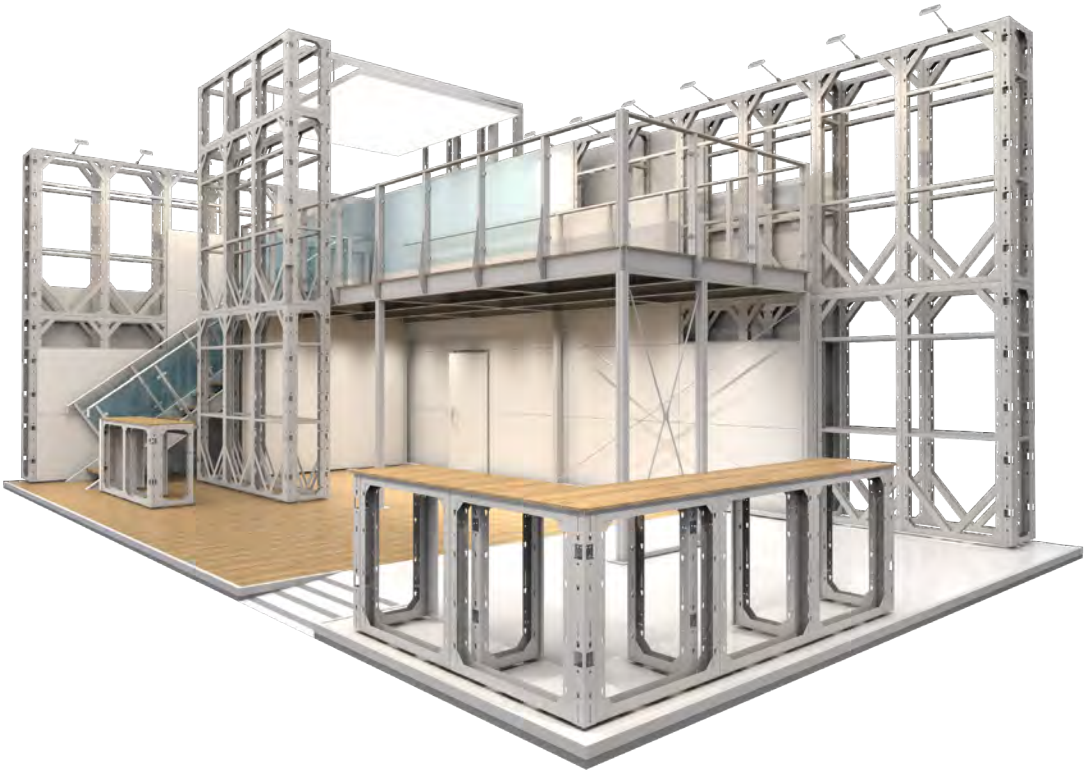

60 m² Stand, 6 m Bauhöhe
Kombination mit OCTAmax 350 und OCTAlumina
mit/ohne Beplankung

Messdaten erfassen
ABB
Automation
aufzeichnen & visualisieren
Messwandler
IGE + XAO

BRAND

Messtechnik- und Automatisierungssysteme
Retrofit
Prüfstandsautomatisierung
Qualitätsdokumentation
Wir verstehen uns mit fast jedem System!
Konnektivität

Halle Half

RAHMENELEMENT
950 × 2475 MM

OC 2010.00

Aluminium | inkl. 3 × Verbindungsschraube OC 2800, 3 × Zylinderschraube OC 2820 und 2 × Verstellfuß W 2850, Gesamthöhe inkl. Verstellfüße: 2500 mm
12.60 kg | 950 × 2475 mm

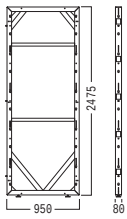

RAHMENELEMENT
435 × 2475 MM

OC 2050.00

Aluminium | inkl. 3 × Verbindungsschraube OC 2800, 3 × Zylinderschraube OC 2820 und 2 × Verstellfuß W 2850, Gesamthöhe inkl. Verstellfüße: 2500 mm
9.43 kg | 435 × 2475 mm

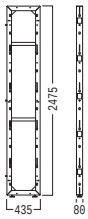

RAHMENELEMENT
950 × 1485 MM

OC 2110.00

Aluminium | inkl. 2 × Verbindungsschraube OC 2800 und 2 × Zylinderschraube OC 2820, ohne Verstellfüße
7.59 kg | 950 × 1485 mm

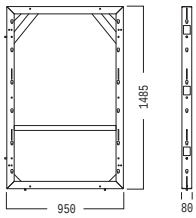

RAHMENELEMENT
435 × 1485 MM

OC 2150.00

Aluminium | inkl. 2 × Verbindungsschraube OC 2800 und 2 × Zylinderschraube OC 2820, ohne Verstellfüße
6.34 kg | 435 × 1485 mm

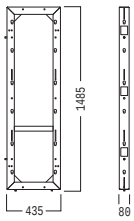

RAHMENELEMENT
950 × 990 MM

OC 2210.00

Aluminium | inkl. 2 × Verbindungsschraube OC 2800 und 2 × Zylinderschraube OC 2820, ohne Verstellfüße
5.79 kg | 950 × 990 mm

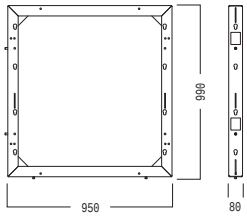

RAHMENELEMENT
435 × 990 MM

OC 2250.00

Aluminium | inkl. 2 × Verbindungsschraube OC 2800 und 2 × Zylinderschraube OC 2820, ohne Verstellfüße
4.79 kg | 435 × 990 mm

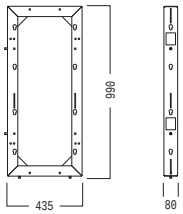

RAHMENELEMENT
950 × 495 MM

OC 2310.00

Aluminium | inkl. 1 × Verbindungsschraube OC 2800 und 2 × Zylinderschraube OC 2820, ohne Verstellfüße
3.81 kg | 950 × 495 mm

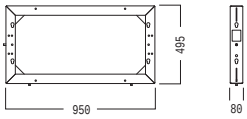

RAHMENELEMENT
435 × 495 MM

OC 2350.00

Aluminium | inkl. 1 × Verbindungsschraube OC 2800 und 2 × Zylinderschraube OC 2820, ohne Verstellfüße
3.37 kg | 435 × 495 mm

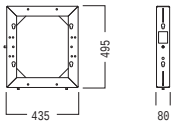

TÜRRAHMEN
UNIVERSAL

OC 2400.20

Aluminium | DIN rechts, umrüstbar für Türanschlag DIN links, in Verbindung mit W 580 und W 581 verwendbar, Einbaumaß: 950 × 2475 mm
14.74 kg

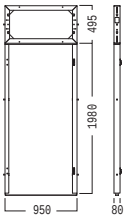

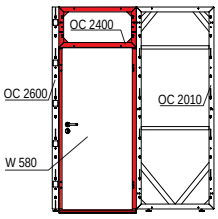

TÜRBLATT
DIN RECHTS

W 580.30

Holz | lackiert, weiß RAL 9010 inkl. 1 × Türdrücker-Garnitur W 582 und 1 × Buntbart-Einsteckschloss, in Verbindung mit W 986 und OC 2400 verwendbar
15.31 kg

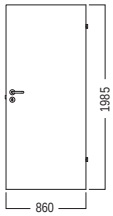

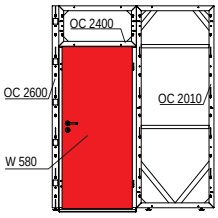

TÜRBLATT
DIN LINKS

W 581.30

Holz | lackiert, weiß RAL 9010
inkl. 1 × Türdrücker-Garnitur
W 582 und 1 × Buntbart-
Einsteckschloss, in Verbindung mit
W 986 und OC 2400 verwendbar
15.31 kg

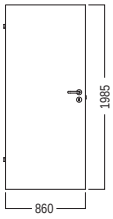

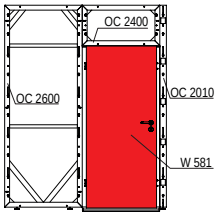

RAHMENELEMENT
SEITENTEILE 2475 MM

OC 2500.00

Aluminium | 2 Stück, für jede
gewünschte Rahmenelementbreite
in Verbindung mit Zargenprofil
Z 400, inkl. 6 × Verbindungs-
schraube OC 2800
5.92 kg | 2475 mm

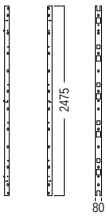

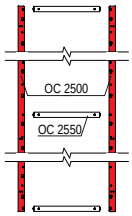

RAHMENELEMENT
SEITENTEILE 1485 MM

OC 2510.00

Aluminium | 2 Stück, für jede
gewünschte Rahmenelementbreite
in Verbindung mit Zargenprofil
Z 400, inkl. 4 × Verbindungs-
schraube OC 2800
3.60 kg | 1485 mm

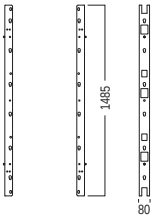

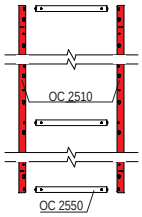

RAHMENELEMENT
SEITENTEILE 990 MM

OC 2520.00

Aluminium | 2 Stück, für jede
gewünschte Rahmenelementbreite
in Verbindung mit Zargenprofil
Z 400, inkl. 4 × Verbindungs-
schraube OC 2800
2.21 kg | 990 mm

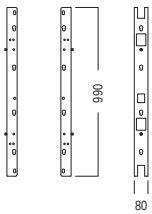

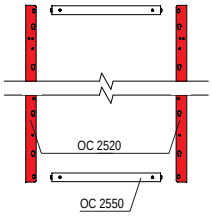

RAHMENELEMENT
SEITENTEILE 495 MM

OC 2530.00

Aluminium | 2 Stück, für jede
gewünschte Rahmenelementbreite
in Verbindung mit Zargenprofil
Z 400, inkl. 2 × Verbindungs-
schraube OC 2800
1.14 kg | 495 mm

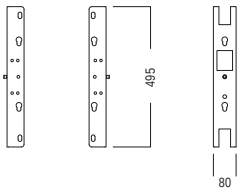

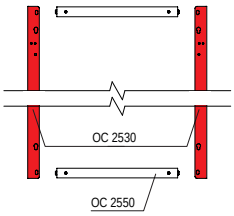

ZARGENPROFIL
50 MM

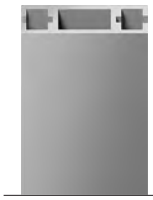

Z 400.01

Aluminium | Einbau des Spannschlosses Z 961/13 möglich, Nutentiefe 10 mm
4.39 kg | 5000 mm

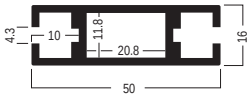

SPANNSCHLOSS
13 MM

Z 961/13

Zinkdruckguss/Stahl | für alle Zargenprofile mit Schlosskammer 21 × 12 mm sowie in Verbindung mit Adapter Z 161/A für Zargenprofile mit Schlosskammer 39 × 12 mm
0.05 kg

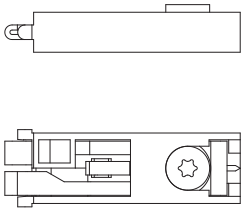

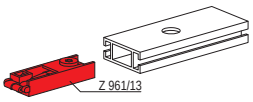

ZARGENPROFIL
SONDERMASS × 50 MM

OC 2550.01

Aluminium | fertig konfektioniert mit 2 × Spannschloss Z 961/13 eingebaut
Sondermass

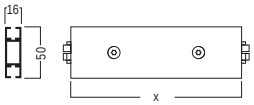

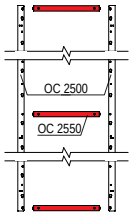

! Achtung: Sondermaß bei Bestellung bitte angeben

STÜTZE
2475 MM

OC 2600.00

Aluminium | inkl. 3 × Verbindungsschraube OC 2810, mit den gleichen Fräsungen wie Rahmenelemente, zur Befestigung der Verkleidung und Verbauung mit Rahmenelementen im 90°-Winkel
3.96 kg | 2475 mm

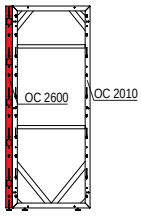

STÜTZE
1485 MM

OC 2610.00

Aluminium | inkl. 2 × Verbindungsschraube OC 2810, mit den gleichen Fräsungen wie Rahmenelemente, zur Befestigung der Verkleidung und Verbauung mit Rahmenelementen im 90°-Winkel
2.43 kg | 1485 mm

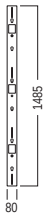

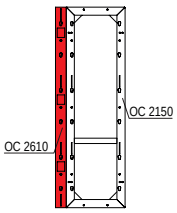

STÜTZE
990 MM

OC 2620.00

Aluminium | inkl. 2 × Verbindungsschraube OC 2810, mit den gleichen Fräsungen wie Rahmenelemente, zur Befestigung der Verkleidung und Verbauung mit Rahmenelementen im 90°-Winkel
1.62 kg | 990 mm

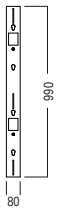

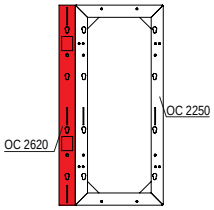

STÜTZE
495 MM

OC 2630.00

Aluminium | inkl. 1 × Verbindungsschraube OC 2810, mit den gleichen Fräsungen wie Rahmenelemente, zur Befestigung der Verkleidung und Verbauung mit Rahmenelementen im 90°-Winkel
0.84 kg | 495 mm

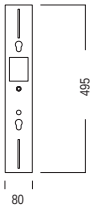

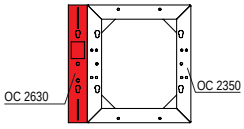

SPANNRAHMEN-PROFIL
2475 MM

OC 2700.01

Aluminium | aus M 1607, inkl. beidseitig Gehrung 45° und 3 × Bohrung Ø 6,5 mm, zur Befestigung an Rahmenelement mit 3 × Zylinderschraube OC 2780, für Stoffbefestigung mit Silikonkeder M 1313
0.87 kg | 2475 mm

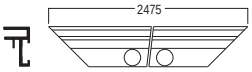

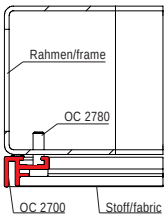

SPANNRAHMEN-PROFIL
1485 MM

OC 2710.01

Aluminium | aus M 1607, inkl. beidseitig Gehrung 45° und 2 × Bohrung Ø 6,5 mm, zur Befestigung an Rahmenelement mit 2 × Zylinderschraube OC 2780, für Stoffbefestigung mit Silikonkeder M 1313
0.52 kg | 1485 mm

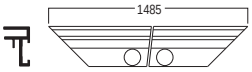

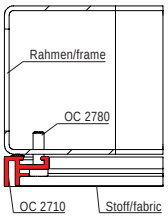

SPANNRAHMEN-PROFIL
990 MM

OC 2720.01

Aluminium | aus M 1607, inkl. beidseitig Gehrung 45° und 2 × Bohrung Ø 6,5 mm, zur Befestigung an Rahmenelement mit 2 × Zylinderschraube OC 2780, für Stoffbefestigung mit Silikonkeder M 1313
0.35 kg | 990 mm

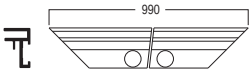

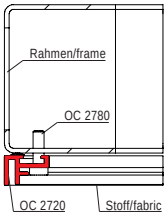

SPANNRAHMEN-PROFIL
950 MM

OC 2730.01

Aluminium | aus M 1607, inkl. beidseitig Gehrung 45° und 2 × Bohrung Ø 6,5 mm, zur Befestigung an Rahmenelement mit 2 × Zylinderschraube OC 2780, für Stoffbefestigung mit Silikonkeder M 1313
0.34 kg | 950 mm

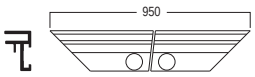

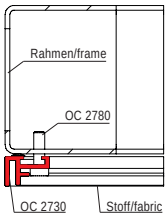

SPANNRAHMEN-PROFIL
495 MM

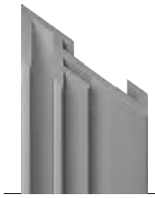

OC 2740.01

Aluminium | aus M 1607, inkl. beidseitig Gehrung 45° und 2 × Bohrung Ø 6,5 mm, zur Befestigung an Rahmenelement mit 2 × Zylinderschraube OC 2780, für Stoffbefestigung mit Silikonkeder M 1313
0.17 kg | 495 mm

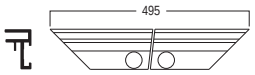

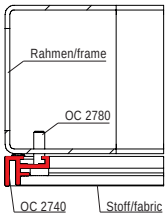

SPANNRAHMEN-PROFIL
435 MM

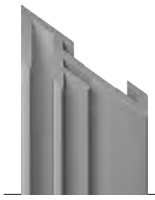

OC 2750.01

Aluminium | aus M 1607, inkl. beidseitig Gehrung 45° und 2 × Bohrung Ø 6,5 mm, zur Befestigung an Rahmenelement mit 2 × Zylinderschraube OC 2780, für Stoffbefestigung mit Silikonkeder M 1313
0.16 kg | 435 mm

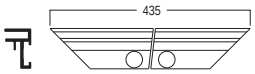

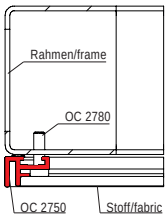

ZYLINDERSCHRAUBE
M6 × 20

OC 2780.37

Stahl | M6/20 mm, mit Innensechskant, SW 4 mm, zur Befestigung der Spannrahmen-profile OC 2700.... an Rahmenelement
0.01 kg

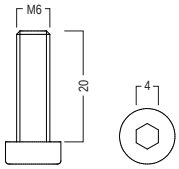

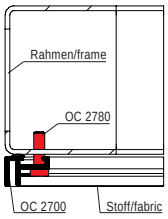

VERBINDUNGSSCHRAUBE
FÜR 2 RAHMENELEMENTE

OC 2800.37

Stahl | Verbindungsbolzen M10/M12, inkl. 1 × Kontermutter M12, zur Verschraubung der Rahmenelemente
0.02 kg

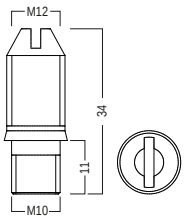

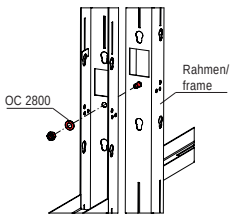

VERBINDUNGSSCHRAUBE
FÜR STÜTZE UND RAHMENELEMENT

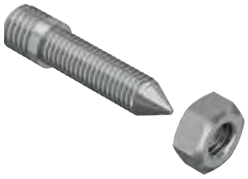

OC 2810.37

Stahl | Verbindungsbolzen M10/M8 inkl. 1 × Kontermutter M8 M1470/30, zur Verschraubung einer Stütze oder eines Eckelements mit einem Rahmenelement
0.03 kg

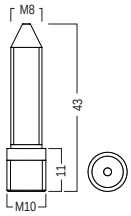

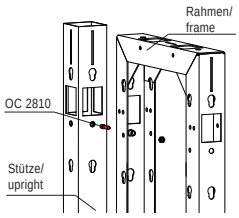

ZYLINDERSCHRAUBE
M10 × 20

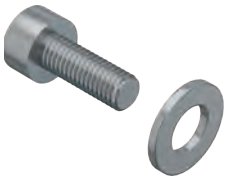

OC 2820.37

Stahl | M10/20 mm inkl. 1 × Unterlegscheibe Ø 10,5/20 mm M 810/40, zur seitlichen Befestigung der Rahmenelemente
0.02 kg

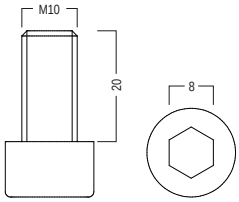

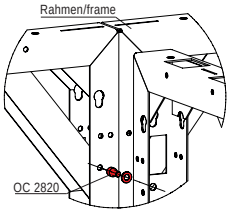

VERSTELLFUSS
M10

W 2850.37

Stahl | Gewinde M10, zur Höhenverstellung von Rahmen von oben mit Innensechsrund T30
0.11 kg

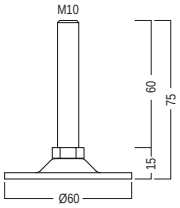

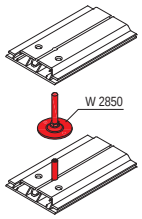

BEFESTIGUNGSSET
FÜR SYSTEMNUT

OC 2860.37

Stahl | zur Befestigung von Bauteilen mit Systemnut an Rahmenelementen
0.04 kg

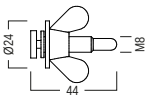

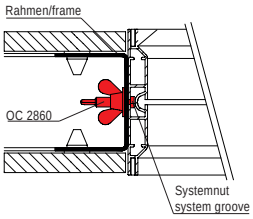

PLATTENSCHRAUBE
M8

OC 2870.37

Zink | mit Kegelanformung, zur schnellen Fixierung der vorgehängten Wandplatten (ab 16 mm) an den Rahmenelementen
0.02 kg

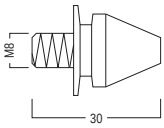

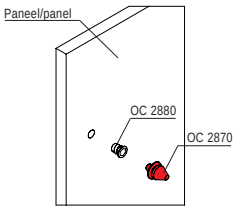

GEWINDEEINSATZ
M8

OC 2880.37

Stahl/verzinkt | für Wandplatten ab 16 mm, zur Befestigung der Plattenschraube OC 2870
0.01 kg

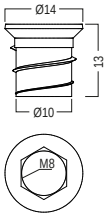

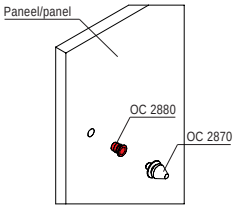

MONITORHALTER
MONITORE VON 36" bis 52"

OC 2900.90

Stahl/Aluminium | zur Befestigung von Monitor an Rahmenelement OC 2010, geeignet für Monitore von 36" bis 52", Höhe der Halterung einstellbar
8.70 kg

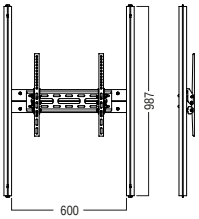

Die verschiedenen Rahmenhöhen

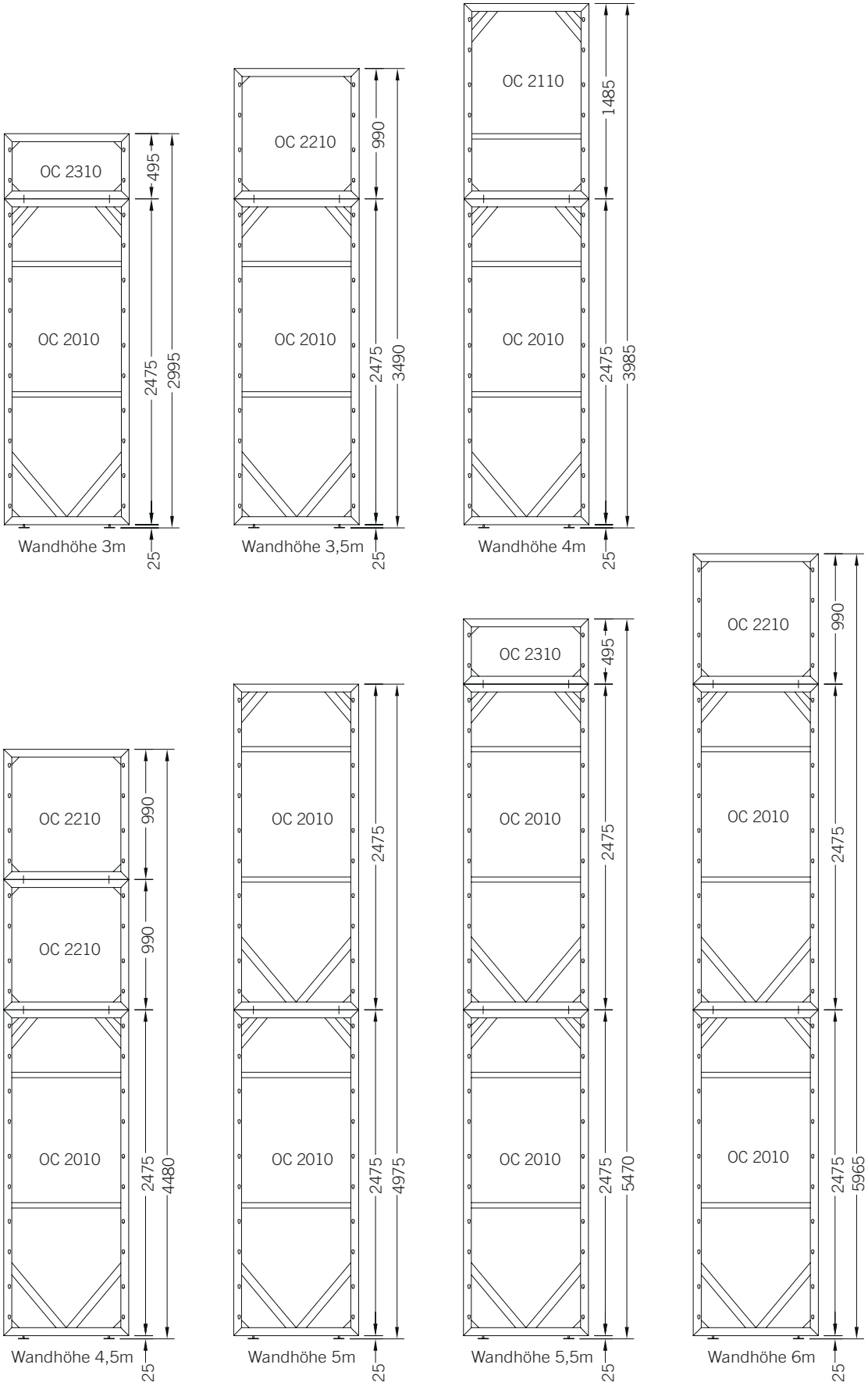

Verwendung der Verbindungsschrauben

Hinweise:

- OC 2800: horizontale und vertikale Verbindung der Rahmen
- OC 2820: horizontale Verbindung der aufgesetzten Rahmen
- OC 2810: nur bei Verbindung eines Rahmens mit einer Stütze (M10)

OC 2810
Verbindungsschraube

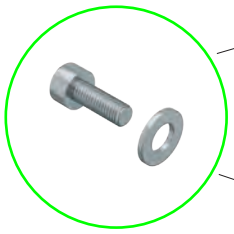

OC 2820
Zylinderkopfschraube

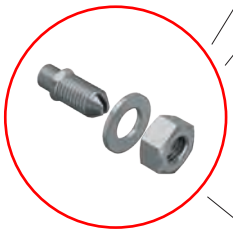

OC 2800
Verbindungsschraube

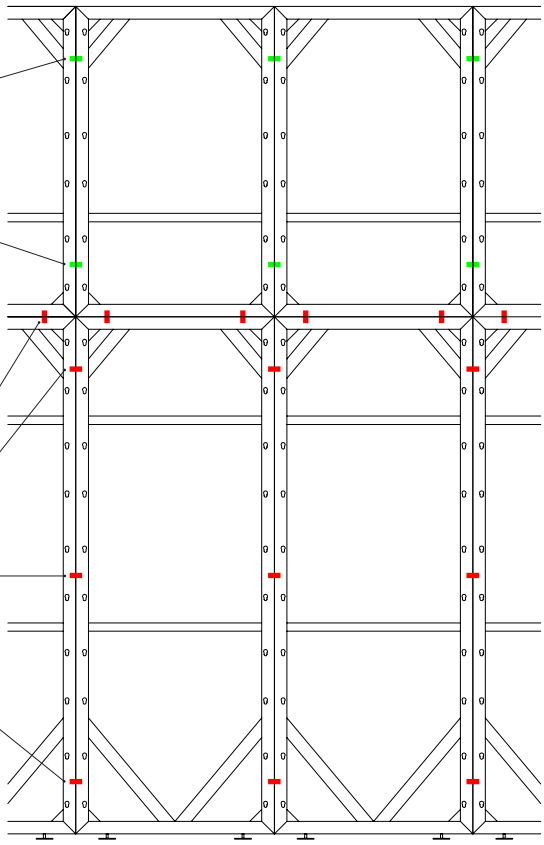

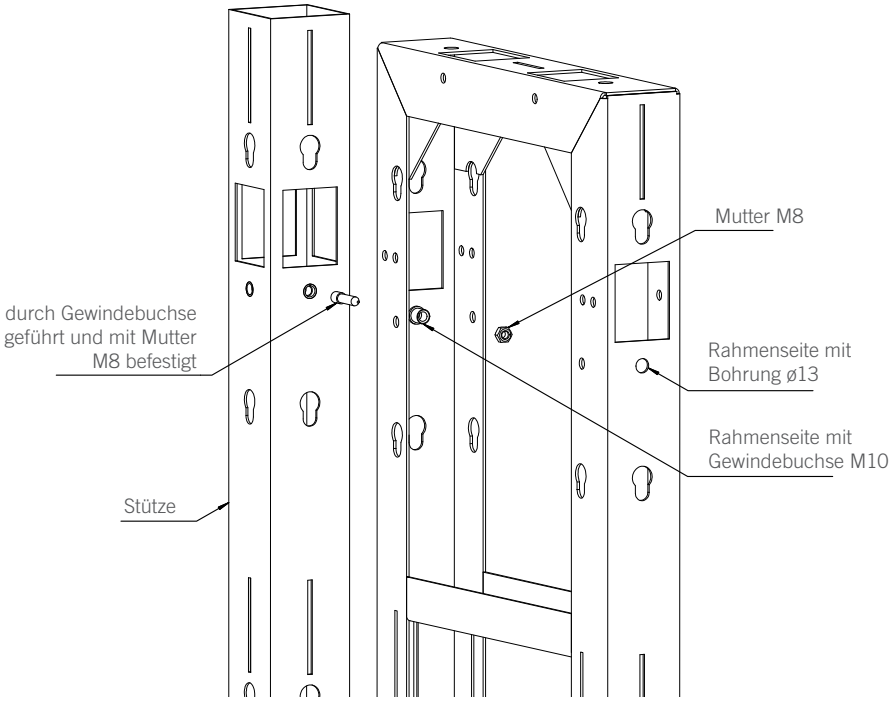

Standbeispiel mit Plattenmaßen

Rahmenformate

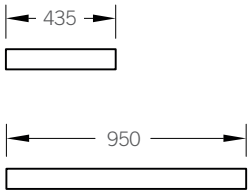

Plattenformate

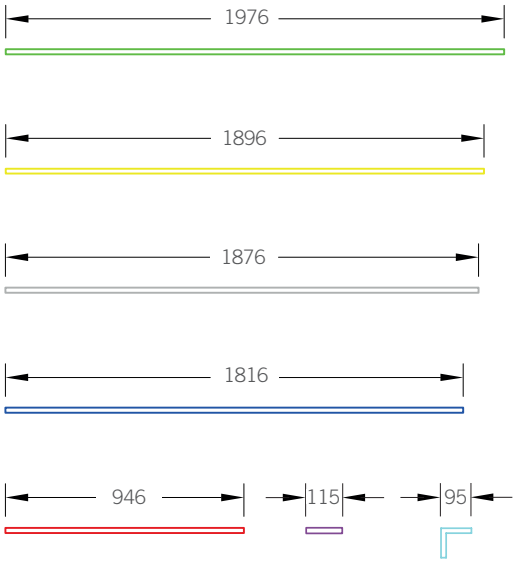

Reihenstand 4 × 4 m mit Kabine (16 Rahmen)

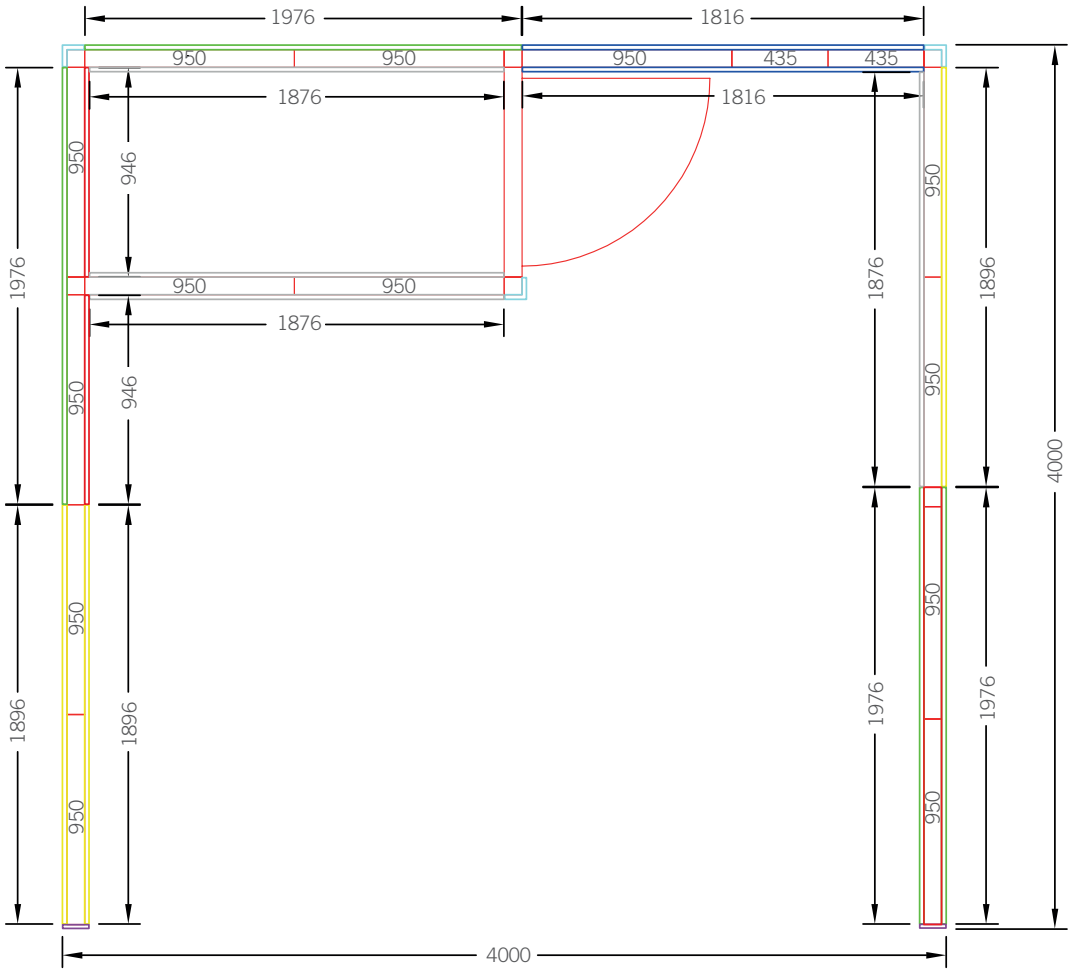

Montage eines Rahmens mit Sondermaß

1. Montage Seitenteile OC 2500

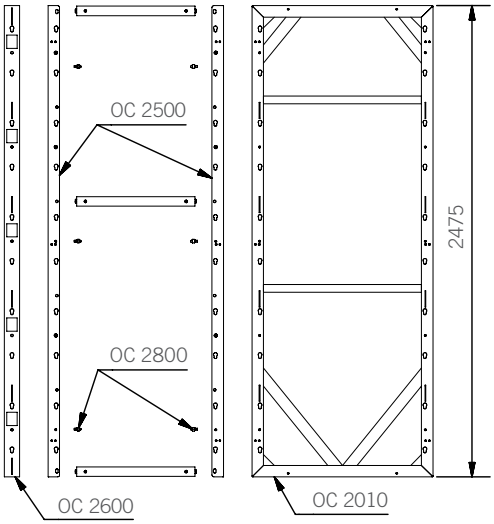

2. Montage Zargen an Rahmen bzw. Stütze

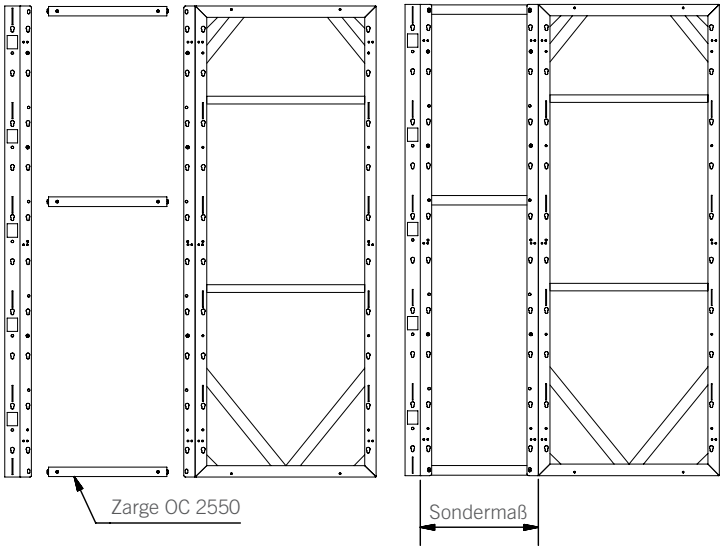

Detail Zargenlänge

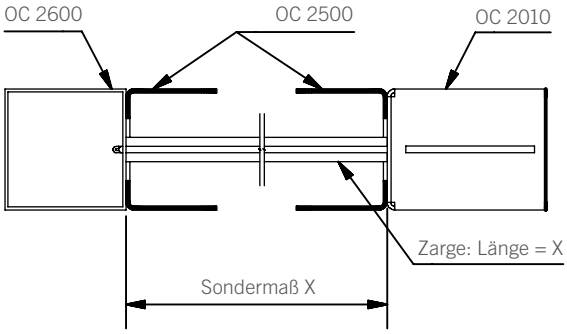

Detail Zargenmontage

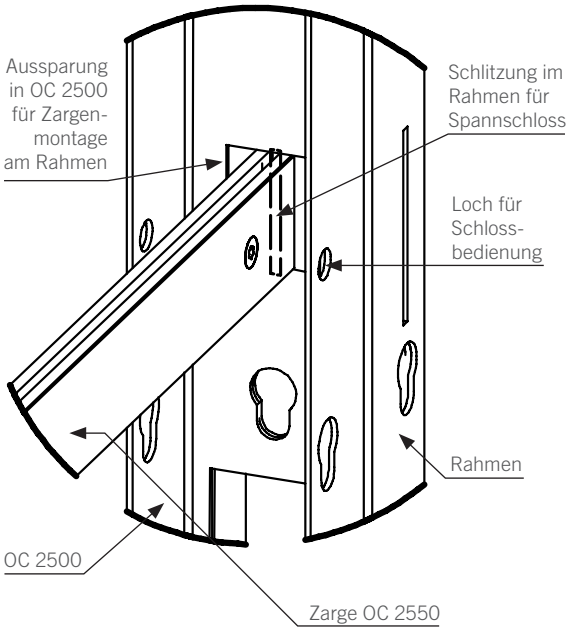

Hinweise:

- Das Sondermaß wird durch die Länge der Zarge bestimmt.
- Die maximale Zargenlänge sollte 1000 mm nicht überschreiten.
- Der Rahmen mit Sondermaß muss immer zwischen 2 Rahmen bzw. Stützen oder zwischen Rahmen und Stütze montiert werden.

Beispiele für Stabilisierung

mit Ausleger

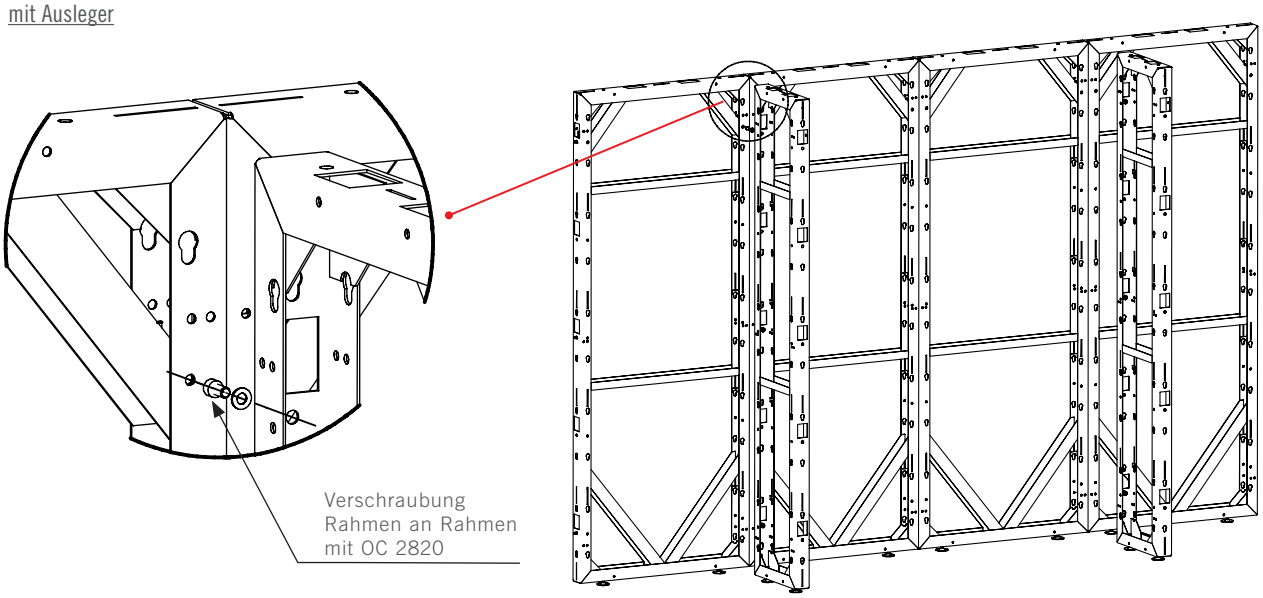

Hinweis:

- Bei 90°-Anschluss Rahmen an Rahmen ohne Verwendung von Stützen ist auf dieser Rahmenseite keine Montage von Wandplatten möglich!

Doppelschalige Wand

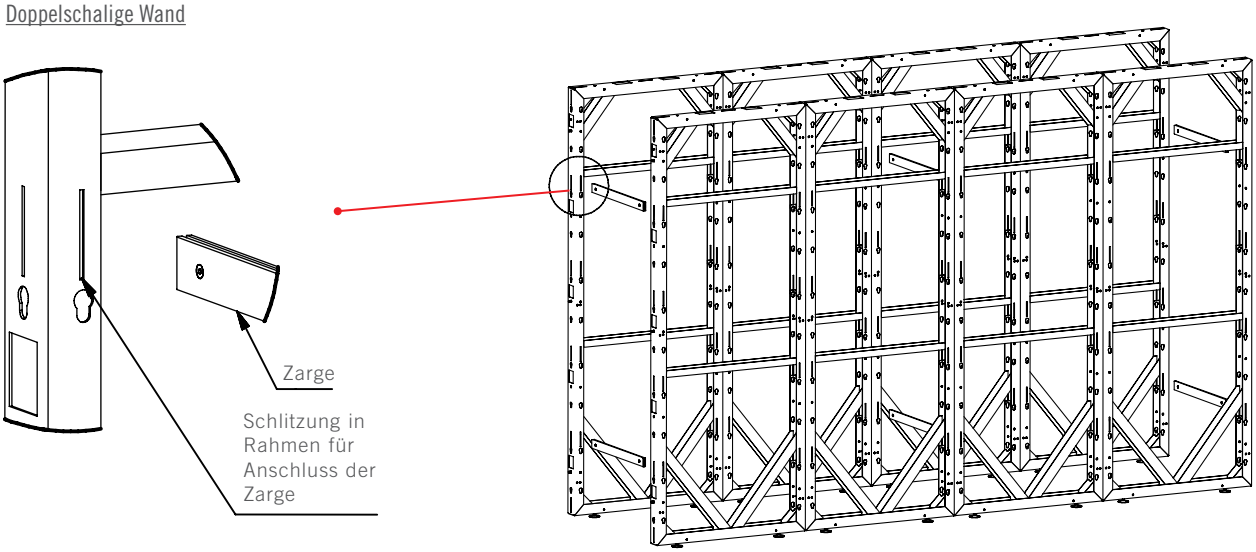

Hinweis:

- X = Zargenlänge
  Das Maß X zwischen den Rahmenelementen sollte 1000 mm nicht überschreiten.

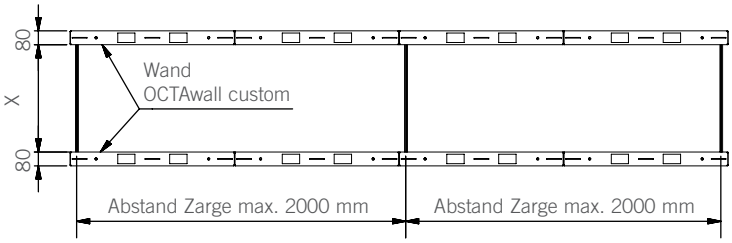

Beispielwand 4 Rahmen mit Breite 950 mm

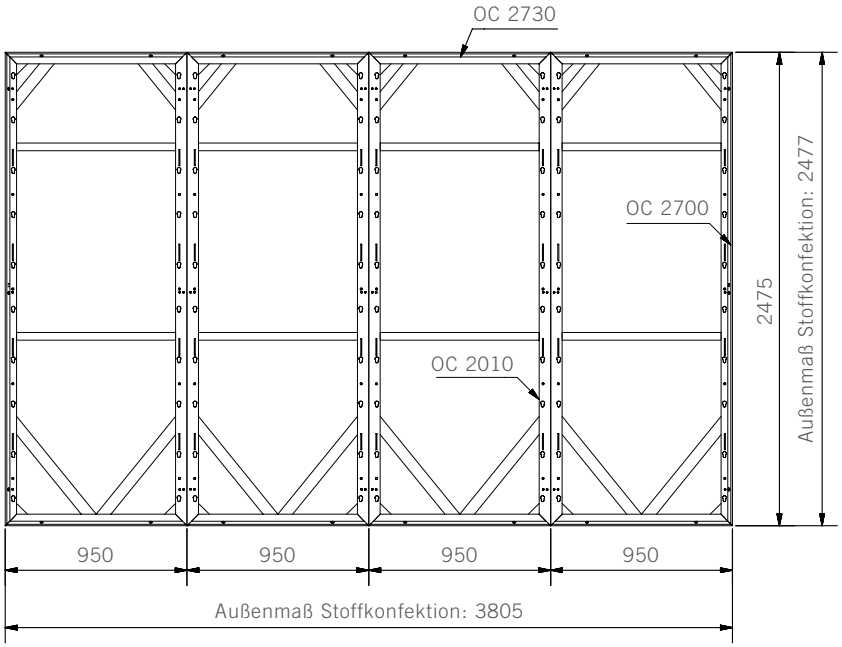

Berechnung Stoffkonfektion:

- Formel:
  Außenmaß Wandaufbau (mm)
  + 1 mm pro Rahmen + 1 mm
  = Stoffmaß
- Beispiel:
  Breite: 4 × 950 mm + 4 × 1 mm
  + 1 mm = 3805 mm
  Höhe: 1 × 2475 mm + 1 × 1 mm
  + 1 mm = 2477 mm

Türeinbau (OC 2400 + W 580 / W 581)

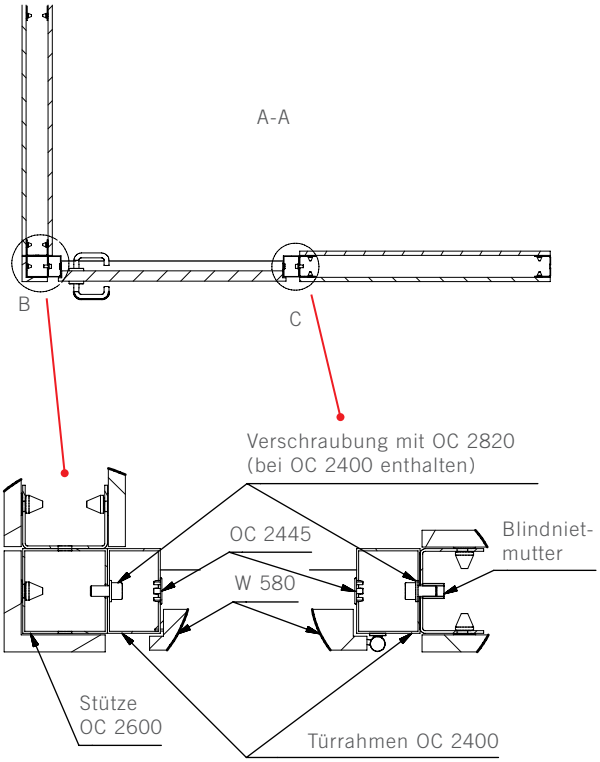

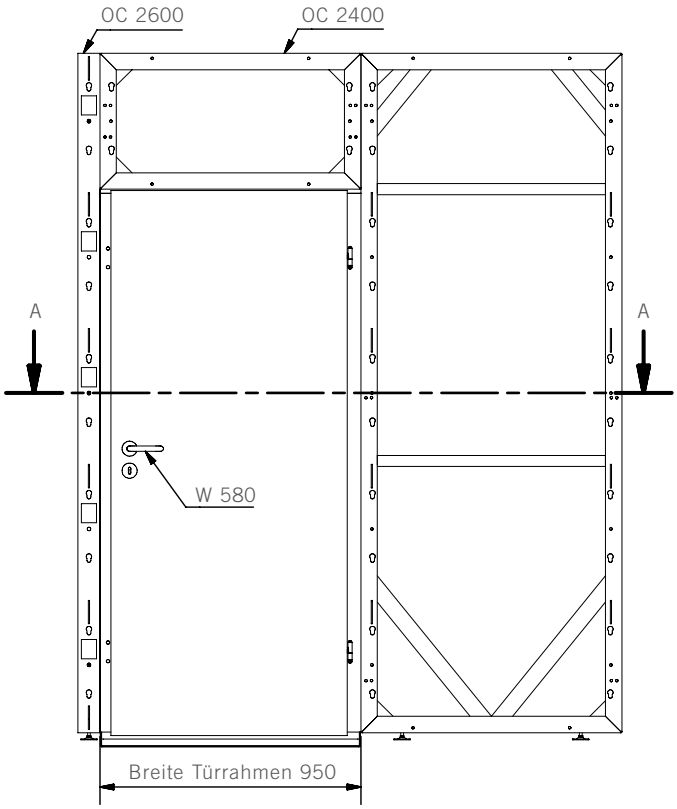

Kombination OCTAlumina und OCTAwall custom

Zwei Trends ideal kombiniert:
Ein konventioneller Look und hinterleuchtete Wände sind voll im Trend. Mit OCTAwall custom und OCTAlumina 120 können Sie nun beides einfach kombinieren und schaffen so einen modernen Eye-Catcher mit hoher Ästhetik und Werbewirksamkeit.

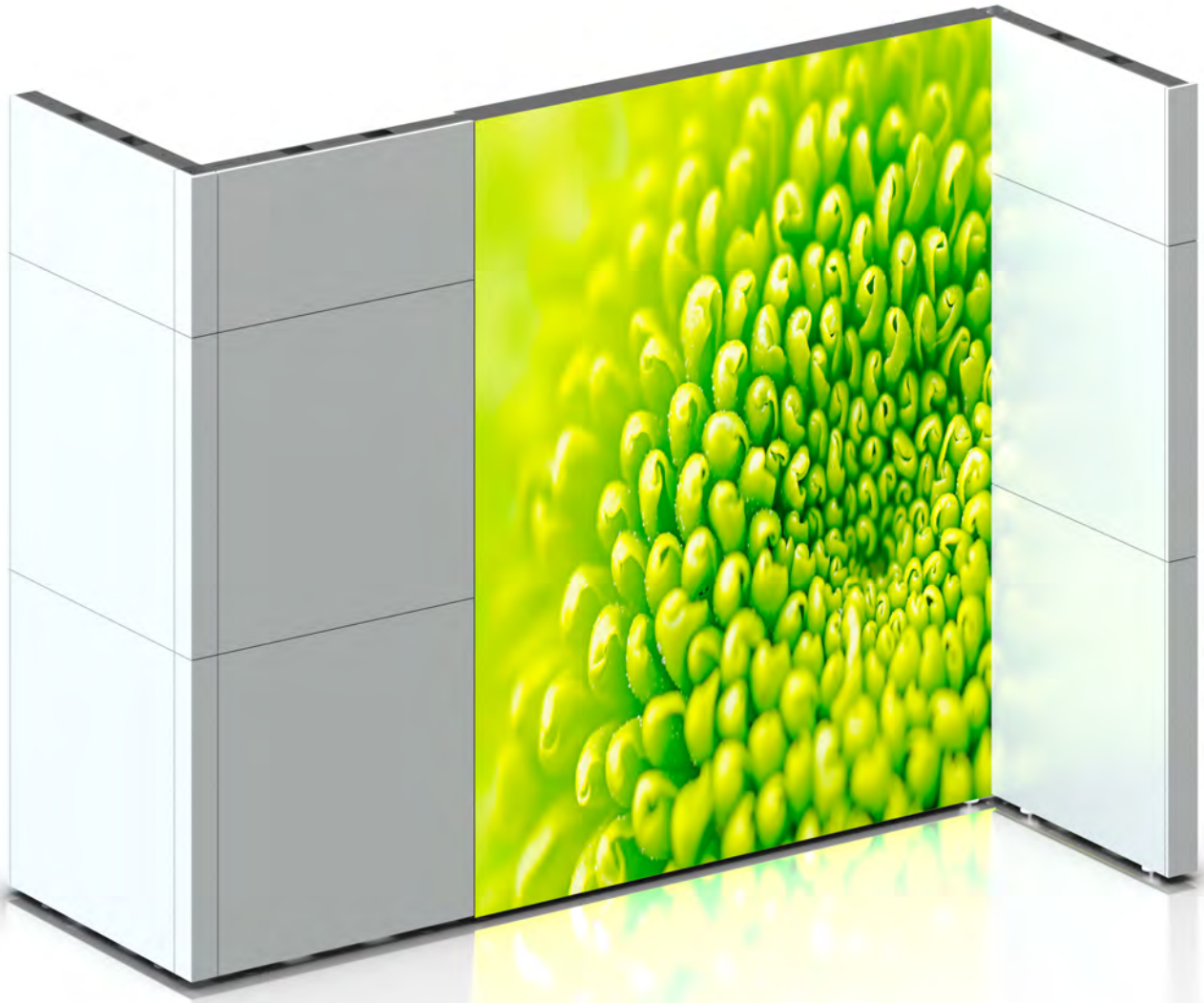

W 835 Befestigungsset

Hinweis:

- Die Verbindung zwischen OCTAwall custom und OCTAlumina 120 erfolgt über das Befestigungsset W 835

Kombination mit OCTAlumina 120

Frontansicht Kombination mit OCTAlumina

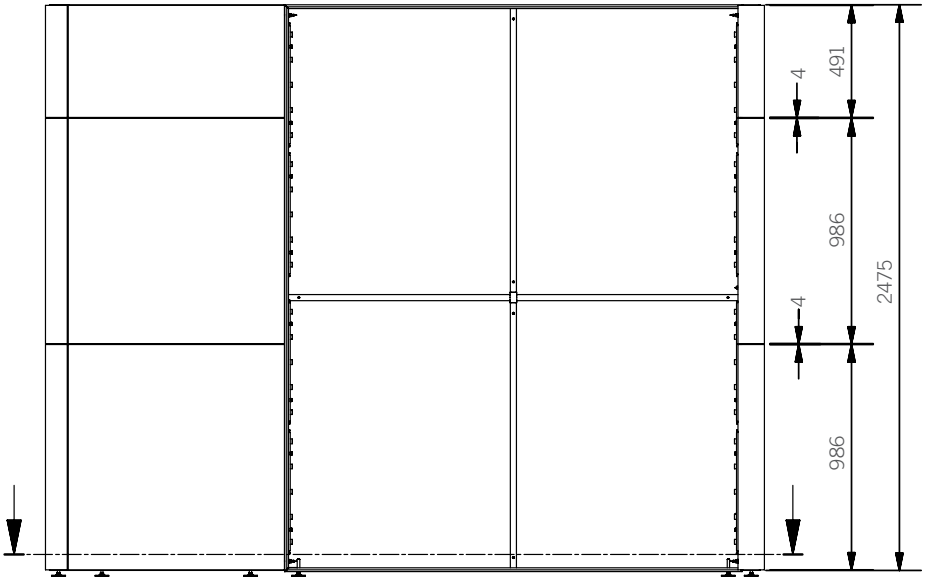

Querschnitt Kombination mit OCTAlumina

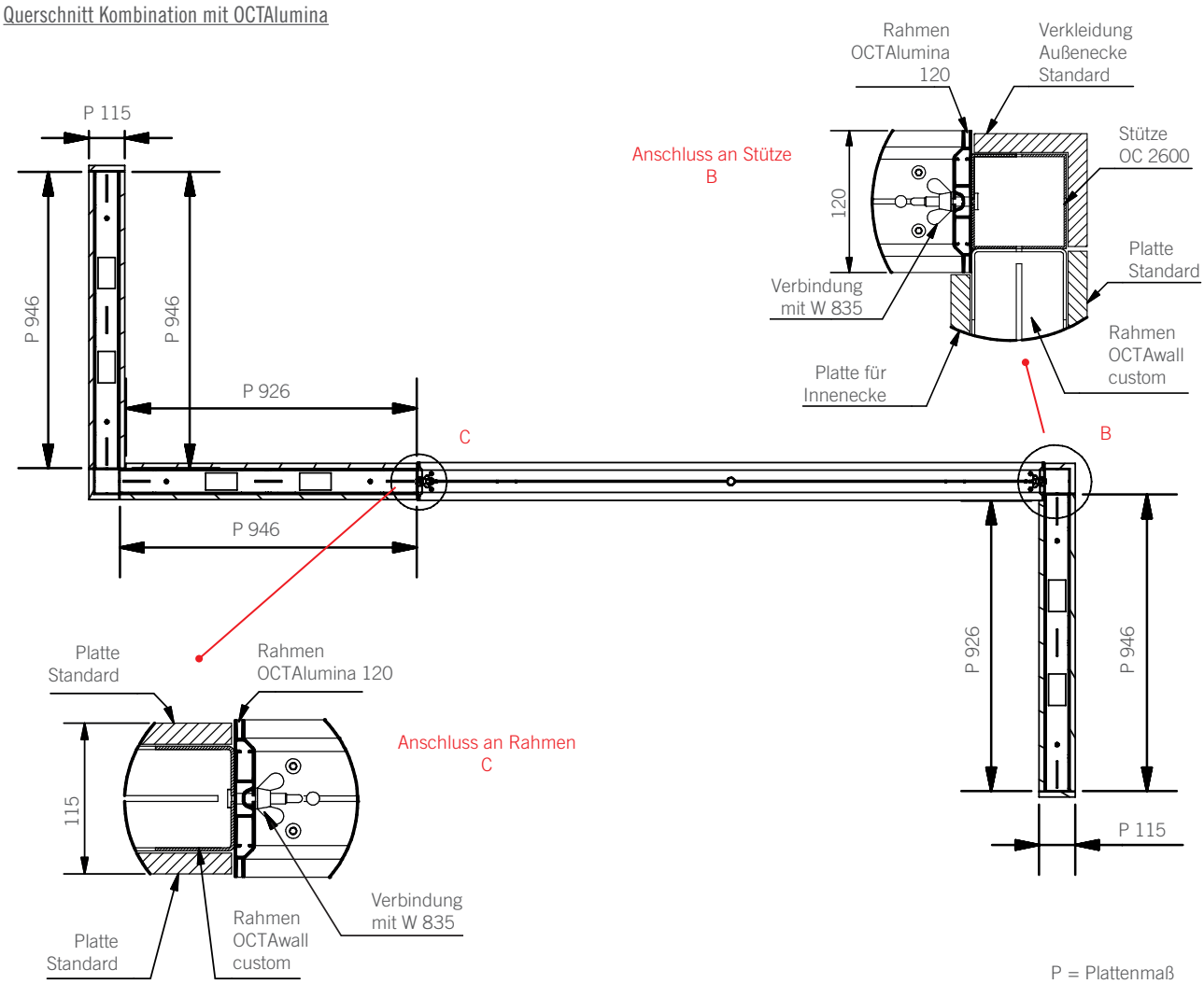

P = Plattenmaß

Beispiel: Adaptionsmöglichkeiten an Rahmenelement OC 2010

Vertikale Rahmenverbindung mit OC 2800 (D)

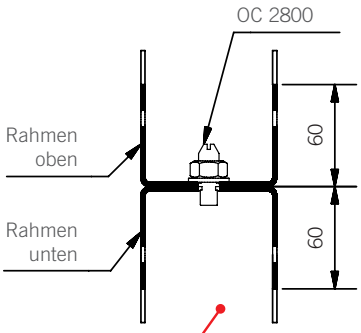

Befestigung Wandplatten mit OC 2870 (A)

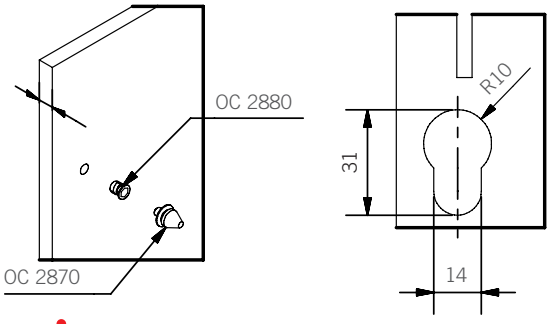

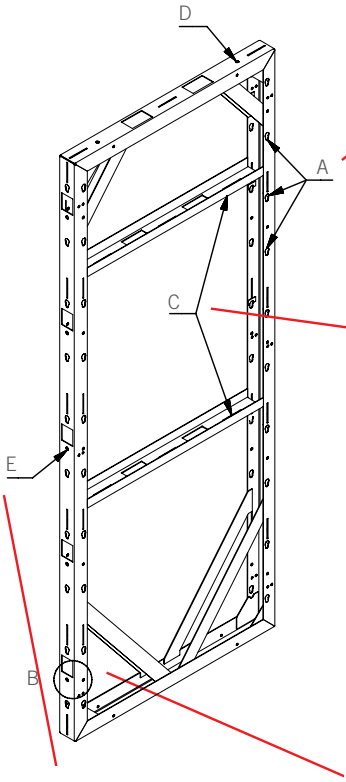

Monitorhalter OC 2900 (C)

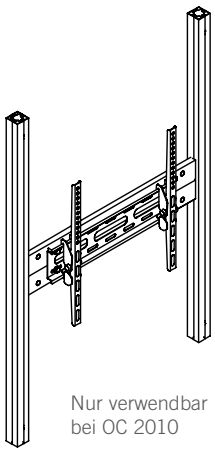

Horizontale Rahmenverbindung mit OC 2800 (E)

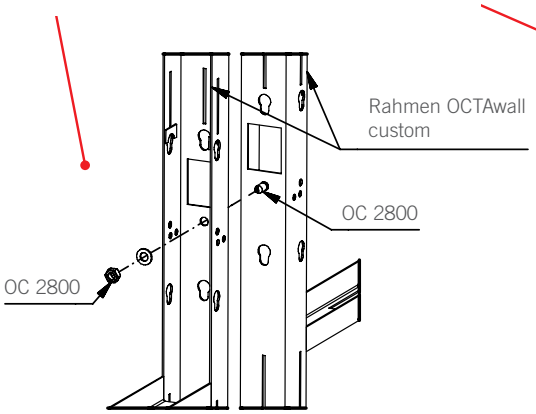

Montage Spannrahmen-Profil OC 2700 (B)

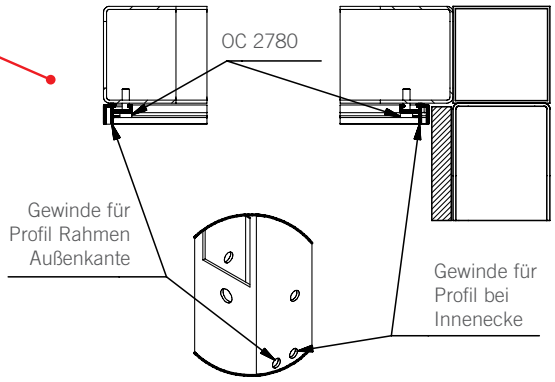

Adaption von Systembauteilen mit OC 2860

Einbau OCTAlumina 120 einseitig beleuchtet

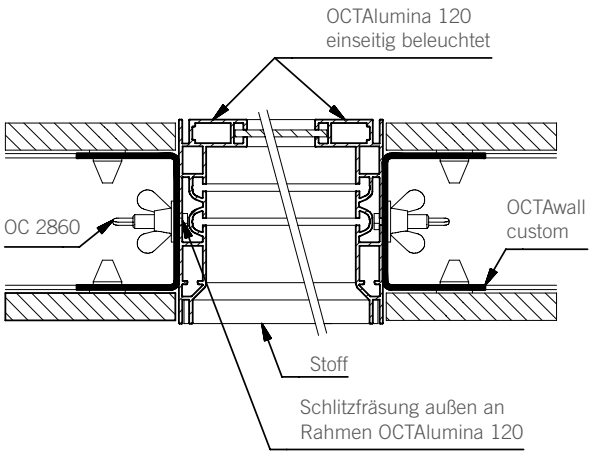

Einbau OCTAlumina 120 beidseitig beleuchtet

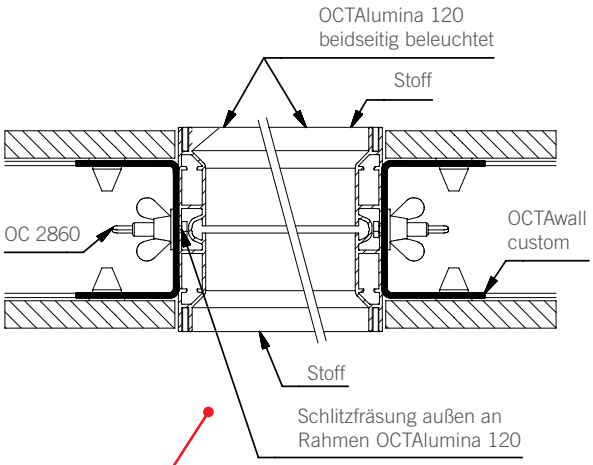

Befestigungsset
OC 2860

Anschluss an Systemstütze + Stoffwand

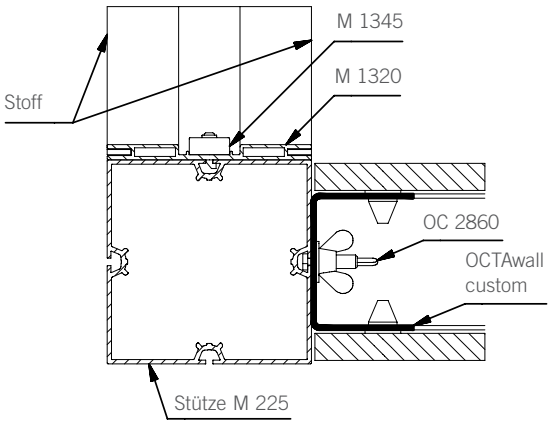

90°-Anschluss von OCTAwall 40

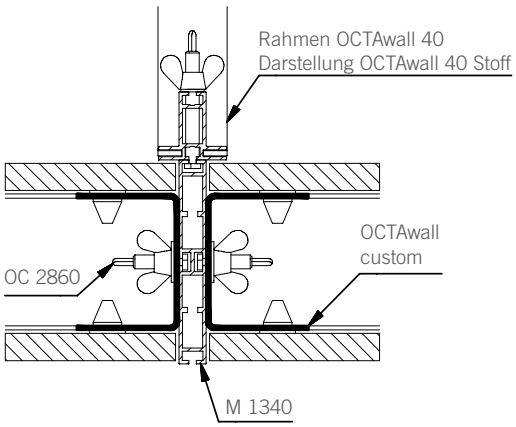

Höhenraster der Einhängepunkte

Detail Einhängepunkt

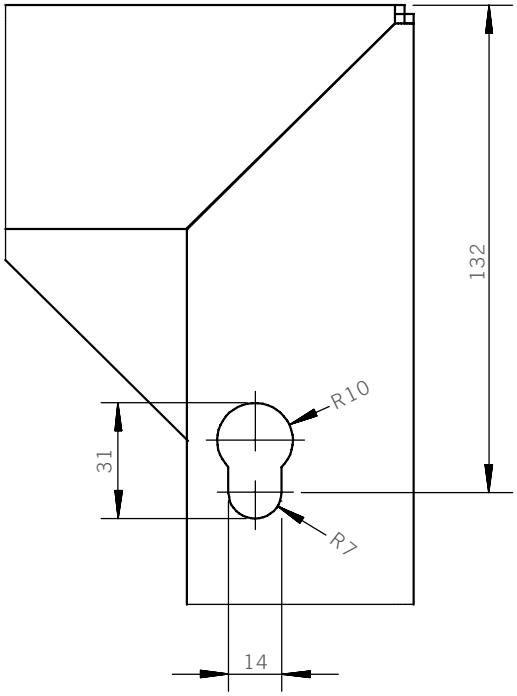

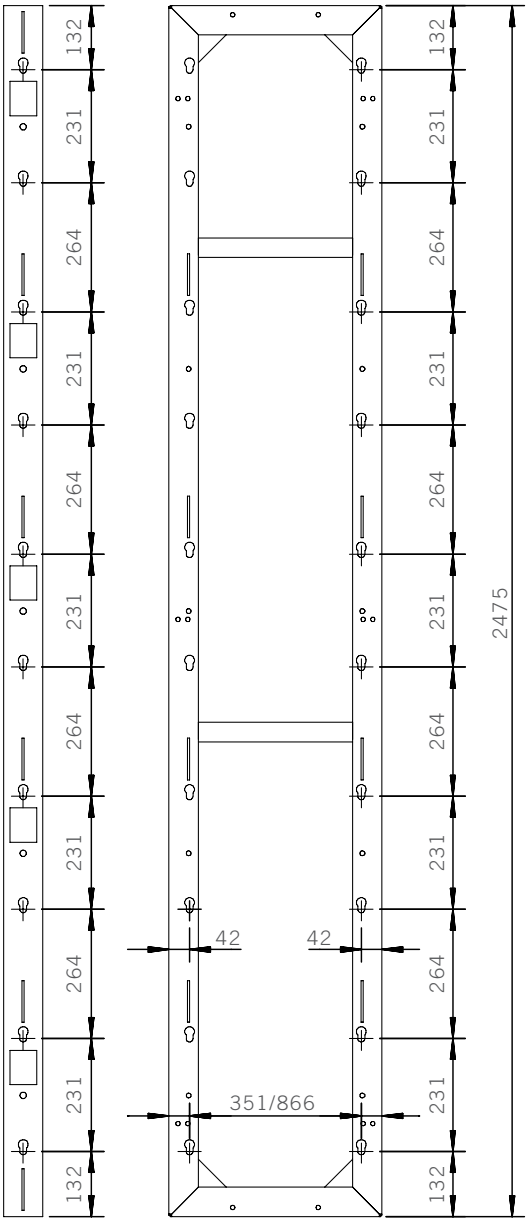

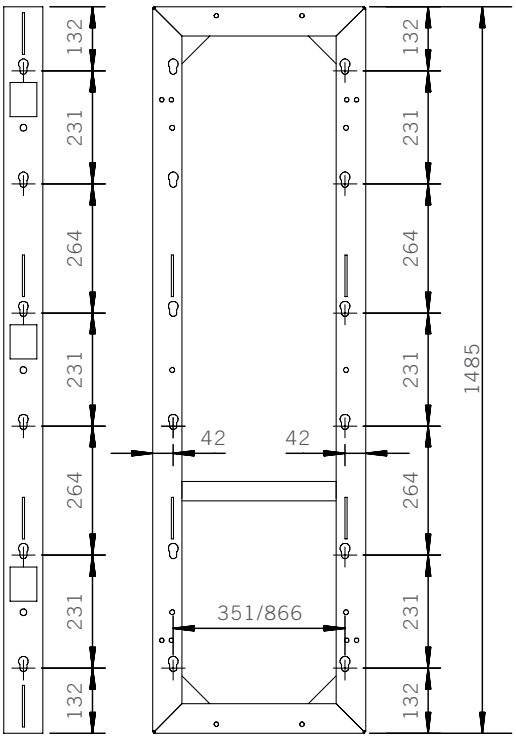

Artikelnummern

HÖHE (MM)	BREITE 950 MM	BREITE 435 MM	STÜTZE
2475	OC 2010	OC 2050	OC 2600
1485	OC 2110	OC 2150	OC 2160
990	OC 2210	OC 2250	OC 2620
495	OC 2310	OC 2350	OC 2630

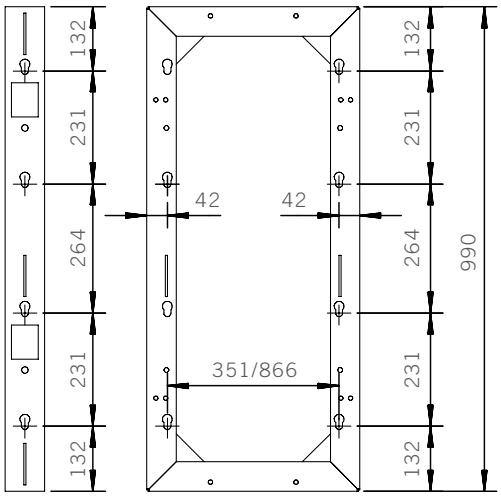

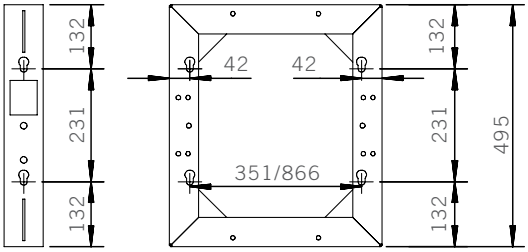

Bohrbild für Verkleidung Außenecke und Wandstirnfläche

Verkleidung Außenecke

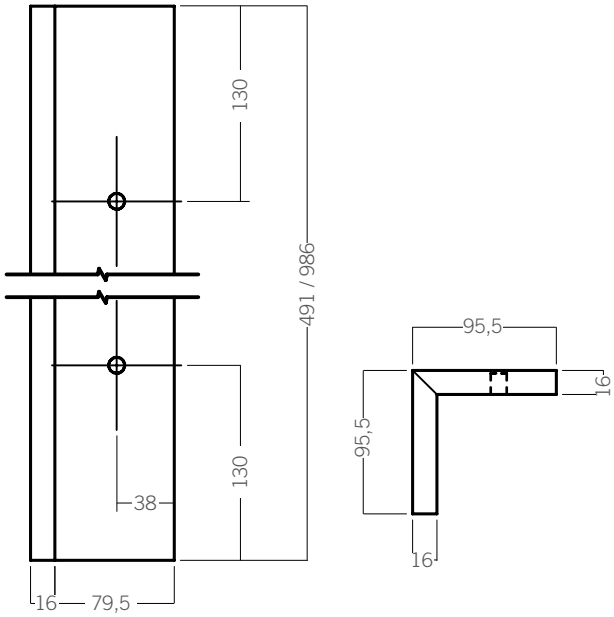

Hinweise:

- Bohrungen: Ø10 mm, Tiefe: 13,5 mm
  In allen Bohrungen muss der Gewindeeinsatz OC 2880 montiert werden.
- Platten: Empfohlenes Material: Spanplatte
  Die Abmessungen sind auf eine Plattenstärke von 16 mm ausgelegt.

Einbaubeispiel Verkleidung Außenecke

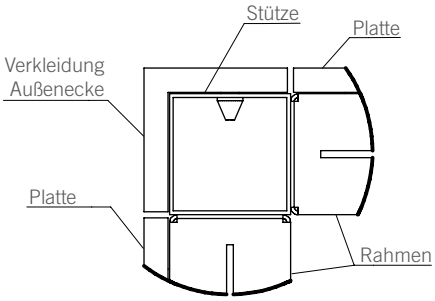

Verkleidung Stirnfläche für beidseitige Platten

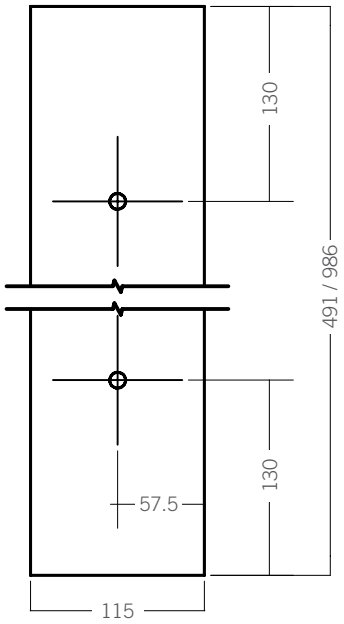

Verkleidung Stirnfläche für einseitige Platten

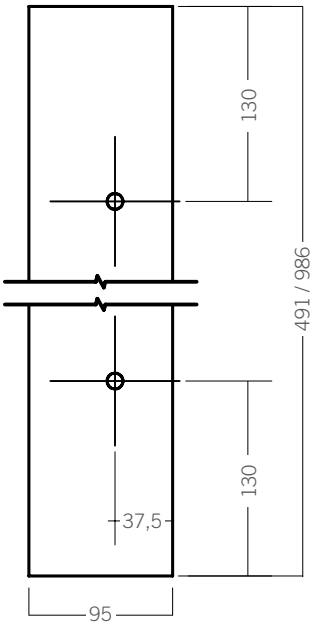

Montagebeispiel

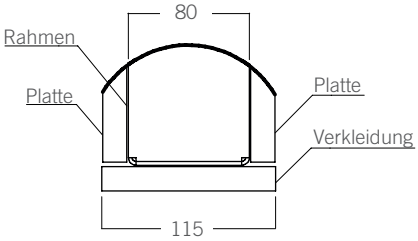

Montagebeispiel

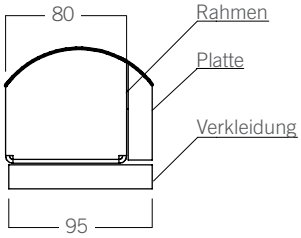

Bohrbild für Plattenaufhängung

Platte Standard

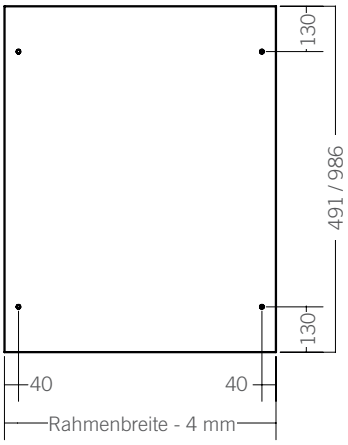

Platte Innenecke

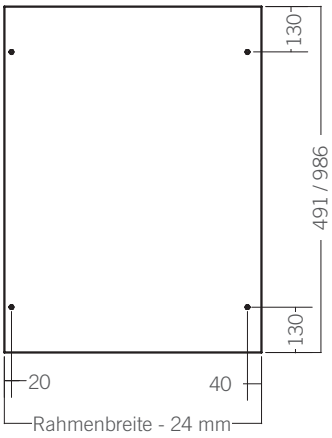

Hinweise:

- Bohrungen: Ø10 mm, Tiefe: 13,5 mm
  In allen Bohrungen muss der Gewindeeinsatz OC 2880 montiert werden.
- Platten: Empfohlenes Material: Spanplatte
  Die Abmessungen sind auf eine Plattenstärke von 16 mm ausgelegt.

Empfehlung für Plattengrößen und Fugenbild

Plattenformat:

- Breite: durchgängige Platte über 2 Rahmen
- Breitenmaß: Rahmen außen (1 oder 2 Stk) -4 mm
- Höhe: Standard Unterteilung: 986, 986, 491 mm
  andere Unterteilungen sind möglich

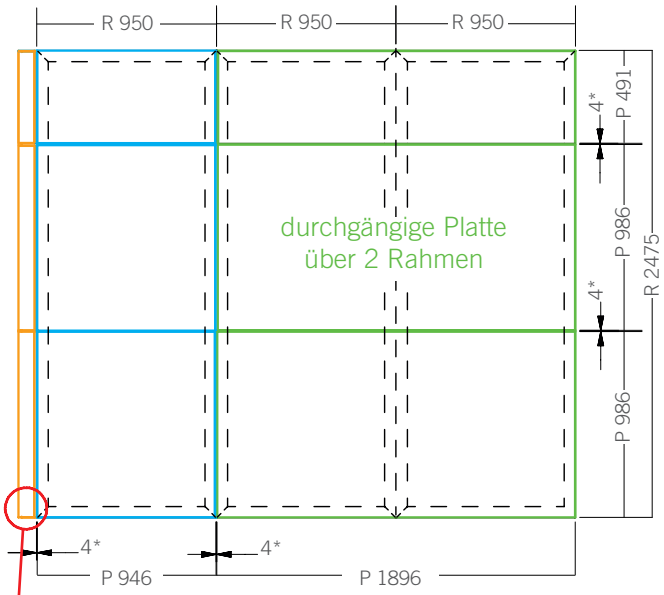

Detailansicht Außenecke

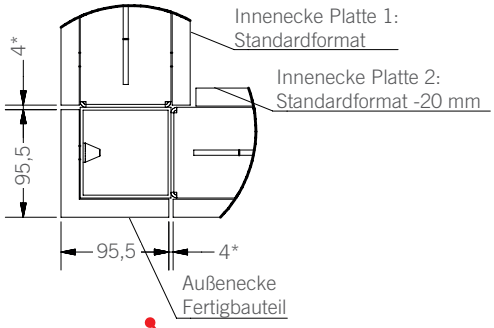

Querschnitt Außenecke

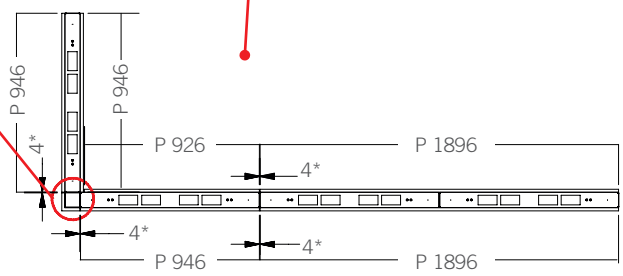

R = Rahmenmaß
P = Plattenmaß
* = Fugenbreite

EXHIBITION SYSTEMS
PROJECT SOLUTIONS
PRESENTATION
INTERIOR DESIGN
CLEANROOM SYSTEMS

OCTANORM® -Vertriebs-GmbH
für Bauelemente
Raiffeisenstraße 39
70794 Filderstadt
T. +49 711 77003-0
F. +49 711 77003-53
info@octanorm.de
www.octanorm.com

AW 7948.DE_OCTAWALL_CUSTOM_10/2019

OCTANORM®